damm
DEURENTECHNIEK BV

P-LINE KOEL-, VRIES- EN BEDRIJFSDEUREN

- Uitvoering voor bedrijfsruimten, koel- en vriescellen
- 40, 100 en 150mm dik
- 150mm variant draaideur voor extreem lage temperaturen
- Leverbaar in zowel schuif- als draaideuruitvoering
- Hoge deukbestendigheid
- Standaard kleuren gelijkend RAL 9016 (wit) en RAL 9002 (grijswit). Afwijkende kleuren op aanvraag.
- RVS uitvoering leverbaar
- Vele opties mogelijk
- Snelle levertijd

P-Line schuifdeur BS-1804, KS-1810, VS-1815

Deurblad opgebouwd uit een kern van 40, 100 of 150mm isolatiemateriaal, dubbelzijdig bekleed met 4mm gelakt aluminium composietplaat met een kern van kunststof. Geschikt voor bedrijfsruimten, koel- en vriescellen.

De schuifdeuren zijn voorzien van geanodiseerde aluminium kozijnprofielen en een geanodiseerd aluminium val/hef-railsysteem met geïntegreerde afwerkkap. Optioneel kunnen deurblad en kozijn worden uitgevoerd in RVS 304.
De vriesdeuren zijn standaard voorzien van randverwarming in het deurkozijn en optioneel een verwarmde onderdorpel. Naast handbediend kunnen de deuren ook worden uitgerust met elektrische bediening.

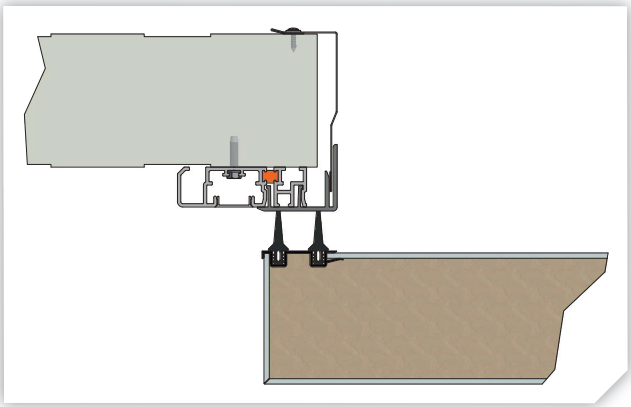

Doorsnede schuifdeur (40, 100, 150 mm)

Uitvoering in RVS 304

Details P-Line schuifdeur

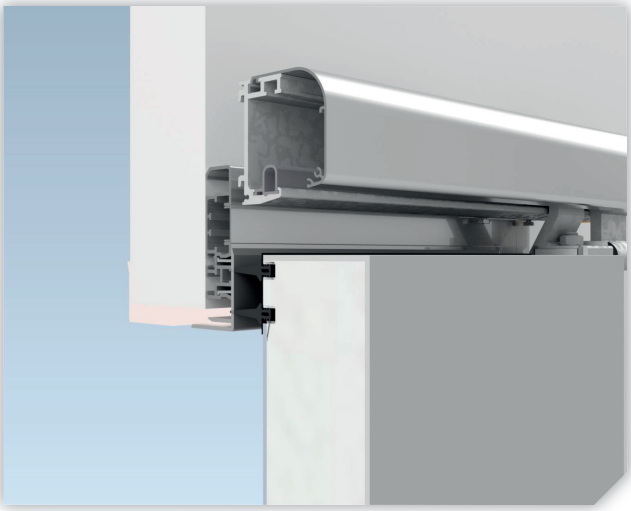

Detail railsysteem SRA-125Z

Venster volledig 'flush' ingebouwd

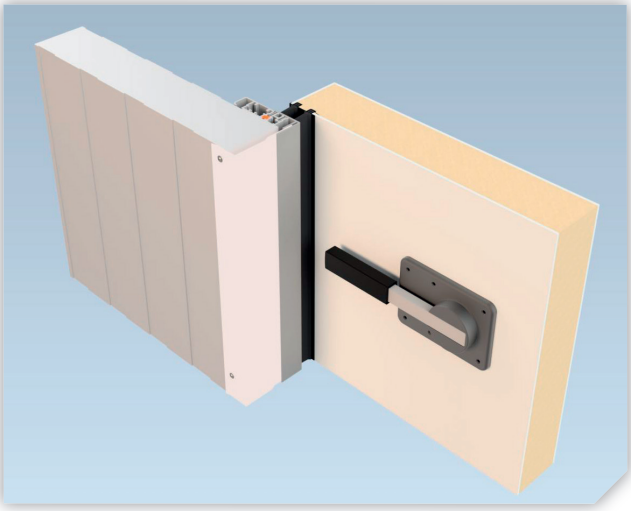

Binnenopener type Pull

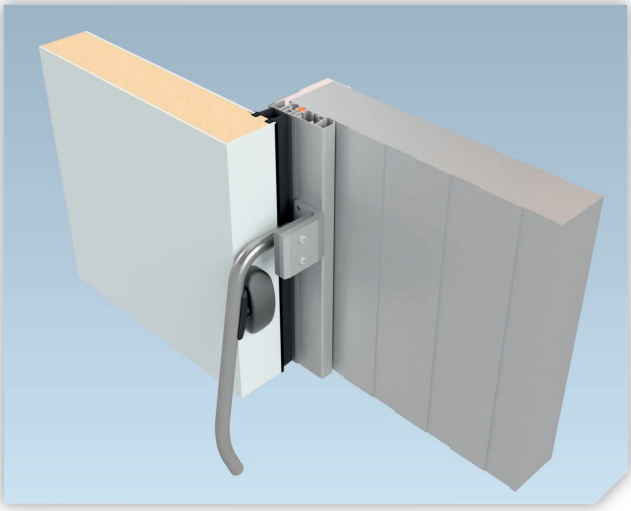

Buitenopener

Wandgeleider (vrije vloer)

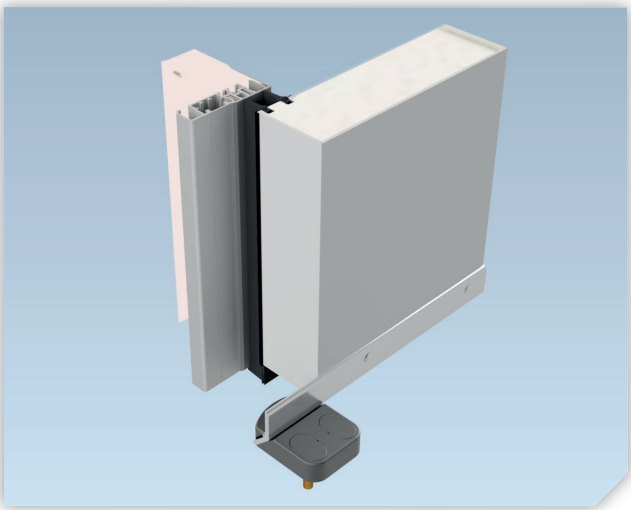

Vloergeleider

P-Line draaideur(stel) BD-1804, KD-1810, VD-1810/1815

Vriesdraaideur VD-1810/1815 (links), koeldraaideur KD-1810 (rechts)

Deurblad opgebouwd uit een kern van 40, 100 of 150mm isolatiemateriaal, dubbelzijdig bekleed met 4mm gelakt aluminium composietplaat met een kern van kunststof. Uitgevoerd met RVS/kunststof (oploop)scharnieren. Optioneel kunnen deurblad en kozijn worden uitgevoerd in RVS 304 (0,8 mm dik).

Leverbaar in zowel een enkel- als een dubbelvleugelige uitvoering en geschikt voor bedrijfsruimten, koel- en vriescellen. De vriesdeuren zijn standaard voorzien van randverwarming in het deurkozijn en optioneel een verwarmde onderdorpel.

Bedrijfsdraaideurstel BD-1804

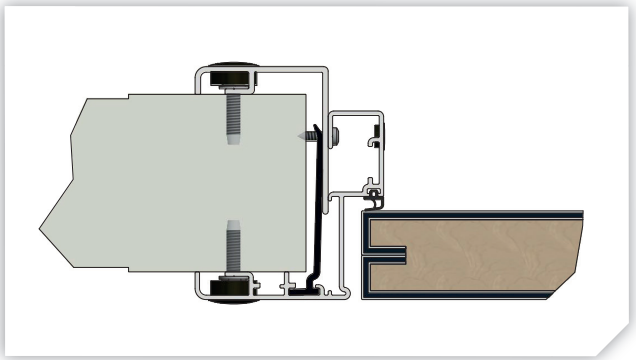

Doorsnede bedrijfsdraaideur BD-1804 met aluminium kozijn

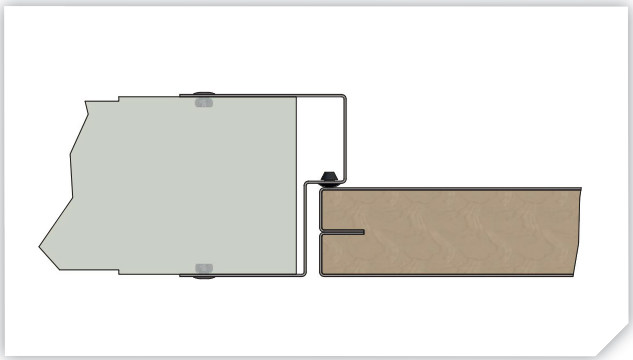

Doorsnede bedrijfsdraaideur BD-1804 met RVS kozijn

Details P-Line draaideur(stel)

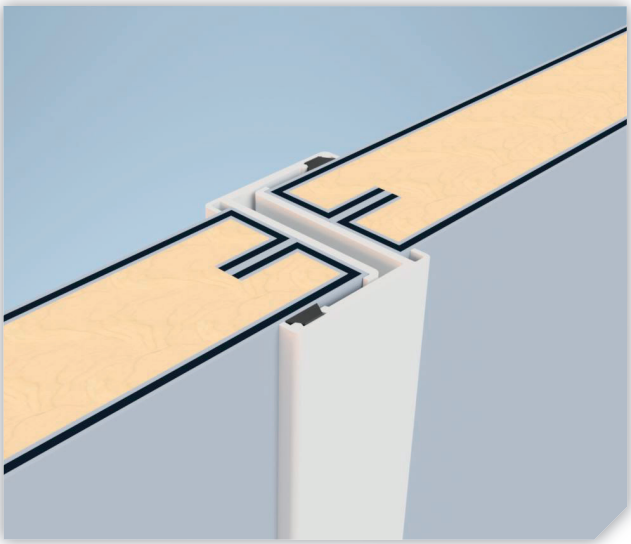

Middenafdichting bedrijfsdraaideurstel BD-1804

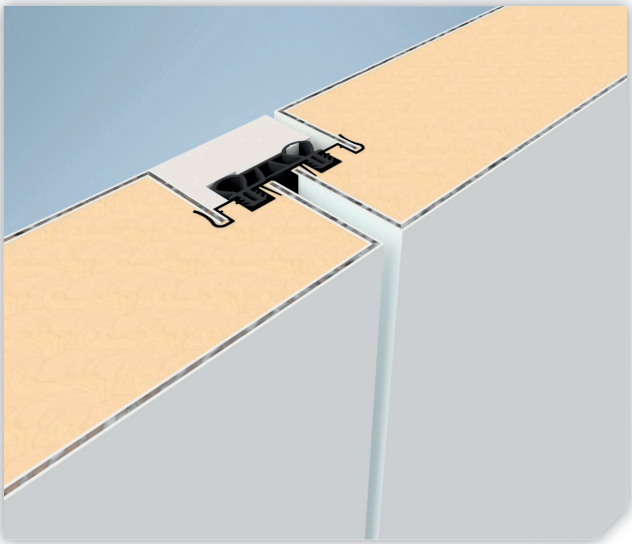

Middenafdichting koeldraaideurstel KD1810/ vriesdraaideurstel VD-1810/1815

Krukstel bedrijfsdraaideur BD-1804

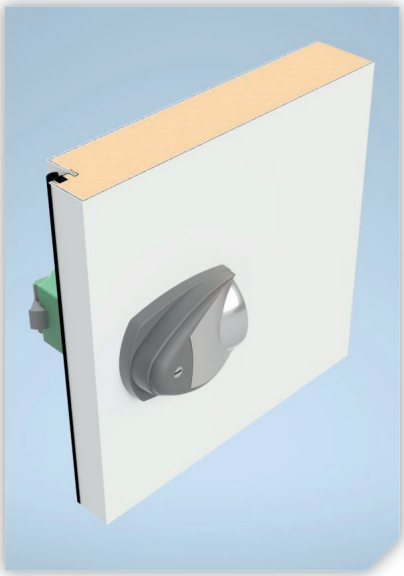

Standaard opener koeldraaideur KD-1810

Knevelhendel vriesdraaideur VD-1810/1815

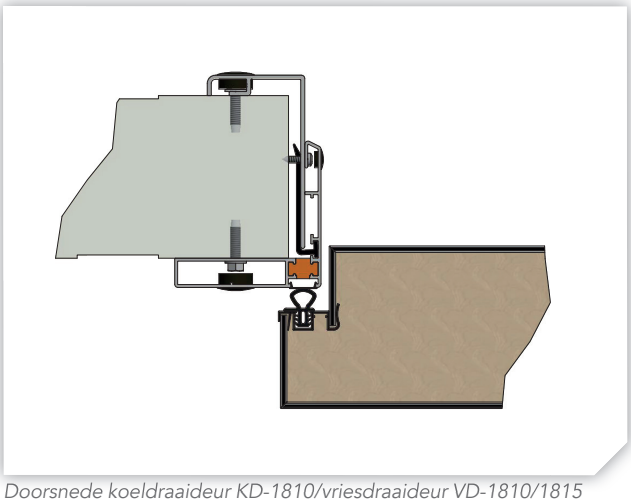

Doorsnede koeldraaideur KD-1810/vriesdraaideur VD-1810/1815 met aluminium kozijn

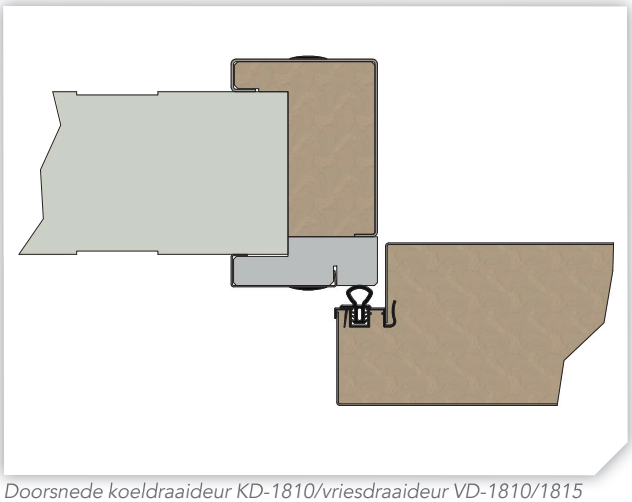

Doorsnede koeldraaideur KD-1810/vriesdraaideur VD-1810/1815 met RVS kozijn

Bedieningsmogelijkheden

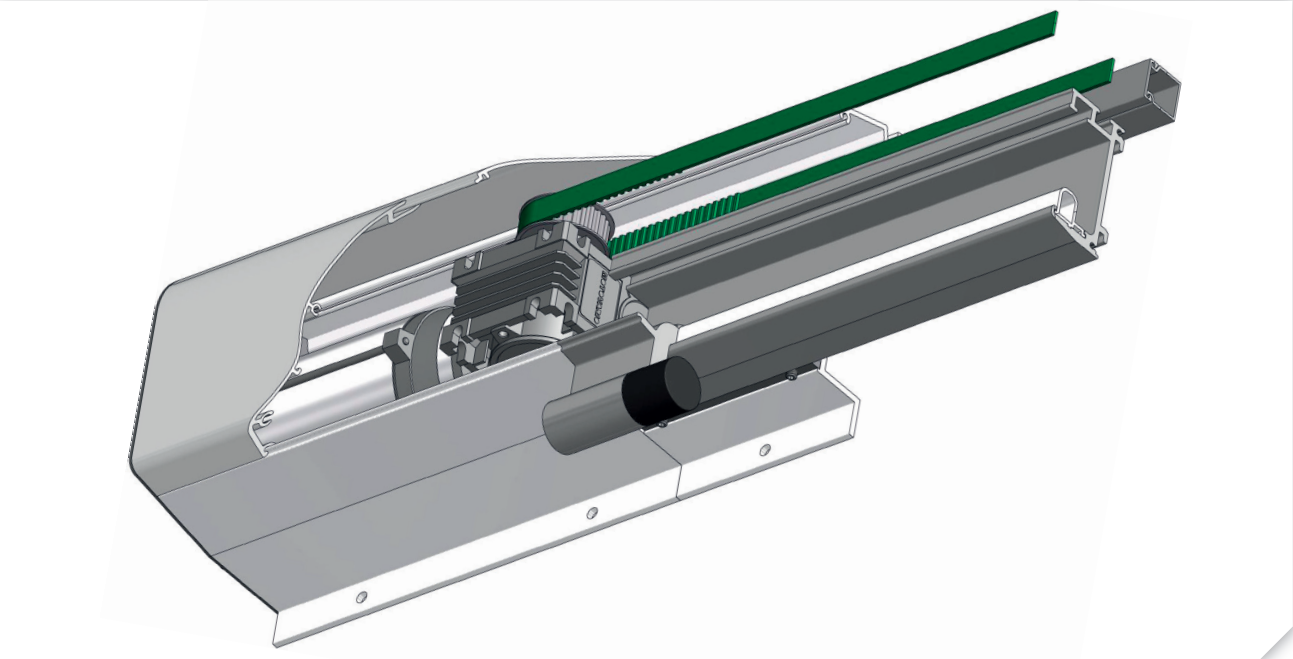

Detail elektrische bediening SRA-125Z

Naast handbediend kunnen de deuren ook worden voorzien van elektrische bediening. Dit levert een aanzienlijke energiebesparing en meer efficiency op.

Elektrische bediening type Doorcontrol

- Soft start/soft stop (frequentie geregeld), 230V
- Voorzien van alle veiligheden conform CE norm
- Potentiaalvrije contact(en) voor bijvoorbeeld open/dichtpositie, schakelen van verlichting of koelinstallatie.
- Afleesbare display (Engelse taal)

Mogelijkheden:

- Automatisch sluiten, in combinatie met fotocel
- Sluisfunctie
- Half-open stand (extra impulsgever)
- Eenvoudige storingen zelf oplosbaar op www.doorcontrol.eu
- Slotvoorziening mogelijk (elektromagnetisch slot)

Veiligheden:

- De elektrische bediening op een SRA-125Z rail is in dichtgaande beweging beveiligd door middel van een elektronische sluitkrachtbeveiliging. Hierdoor is een druklijstbeveiliging en spiraalsnoer niet benodigd.
- Fotocel in de dagopening bij automatisch sluiten
- Optioneel radar als beveiliging met een groter bereik dan een fotocel
- Optioneel lichtgordijn in de dagopening
- Optioneel signaleringslamp (groen/rood)

Besturingskast

Snelheden:

- Openingssnelheid standaardbesturing horizontaal max. 0,9 m/sec. (enkelvleugelig), max. 1,5m/sec. (dubbelvleugelig), verticaal vanaf 0,2 m/sec.

Impulsgevers:

- Standaard drukknoppen aan beide zijden
- Optioneel trekschakelaar(s)
- Optioneel afstandsbediening met hand- of heftruckzenders
- Optioneel radar(s)

Trekschakelaar

Hand- of heftruckzender

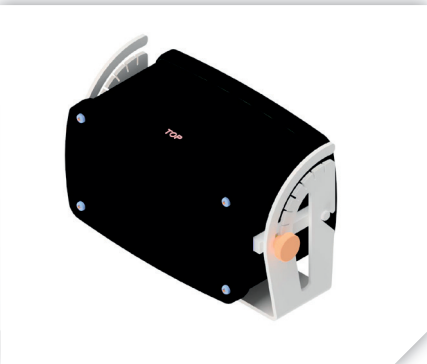

Radar

Installatie en service

Al onze deuren worden in eigen beheer ontwikkeld, geproduceerd en, indien gewenst, gemonteerd.
Alles onder één dak, zodat we voor de volle 100% garant kunnen staan voor een kwalitatief hoogwaardig product. Veilig, betrouwbaar, gebruiksvriendelijk en met een lange levensduur.

Ook na installatie van onze deuren kunt u op ons rekenen. Damm Deurentechniek beschikt over een uitgebreide serviceafdeling voor het verhelpen van storingen en/of schade. Onze specialisten staan 24 uur per dag, 7 dagen per week klaar om u van dienst te zijn. Snel, vakkundig en efficiënt.

Periodiek onderhoud vormt de basis voor probleemloos functioneren. Met het afsluiten van een onderhoudsovereenkomst worden uw deuren jaarlijks gecontroleerd en onderhouden door specialisten. De kans op storingen wordt hierdoor beperkt en onveilige situaties voorkomen. Periodiek, preventief onderhoud betekent een zorgeloos, dagelijks gebruik van uw deuren en een verlenging van de levensduur.

P-LINE KOEL-, VRIES- EN BEDRIJFSDEUREN

Technische gegevens bedrijfs-, koel- en vriesschuifdeur type BS-1804, KS-1810, VS-1815

Uitvoering : deurblad opgebouwd uit een kern van isolatiemateriaal, dubbelzijdig bekleed met 4mm gelakt aluminium composietplaat met een kern van kunststof.
Dikte deurblad : 40mm (bedrijf), 100mm (koel, 150mm (vries).
R-waarde : 40mm ca. 1,42 (m² K/W), 100mm ca. 4,03 (m² K/W), 150mm ca. 6,21 (m² K/W).
Kleur deurblad : gelijkend RAL 9016 (wit), RAL 9002 (grijswit). Afwijkende kleuren op aanvraag.
Afdichting : rondom door middel van rubber profielen.
Kozijn : geanodiseerde aluminium kozijnprofielen met een volledig koudebrugvrije aansluiting op de wand.
Railsysteem : geanodiseerd aluminium val/hef-railsysteem type SRA inclusief afwerkkap.
Onderdorpel : exclusief. Verwarmde onderdorpel tegen meerprijs (vries).
Randverwarming : exclusief (bedrijf/koel), inclusief in deurkozijn (vries).
Bediening : handbediend. Elektrische bediening tegen meerprijs.
Afsluiting : exclusief. Sloten tegen meerprijs.

Overige opties : bumper, dagafwerking, deurblad en kozijn in RVS 304, venster in het deurblad (bedrijf/koel), afwerk-/waterkap in RVS 304 e.d.

Technische gegevens bedrijfs-, koel- en vriesdraaideur type BD-1804, KD-1810, VD-1810/1815

Uitvoering en opties gelijk aan bovenstaande schuifdeuren, echter met de volgende aanpassingen:

Dikte deurblad : 40mm (bedrijf), 100mm (koel/vries), 150mm (vries).
Kozijn : paneelomvattend kozijn van geanodiseerd aluminium voor wanddikte 100-149mm of 150-200mm.
Scharnieren : RVS/kunststof (oploop)scharnieren.
Afsluiting : aluminium krukstel met dag-/nachtslot (bedrijf), binnenzijde noodontgrendeling door middel van een drukknop, buitenzijde standaard opener met cilinderslot (koel), binnen- en buitenzijde knevelhendel, buitenzijde voorzien van cilinderslot (vries).

Overige opties : rondom opdekkend, dubbelvleugelige uitvoering, deurdranger, stormketting, waterkap e.d.

damm DEURENTECHNIEK BV

Gildenweg 18, 8304 BC Emmeloord
(0527) 201 777

info@dammdeuren.nl
www.dammdeuren.nl

Wij voeren een beleid van constante productverbetering. Hierdoor kunnen de producten afwijken van de afbeelding(en) in deze uitgave.